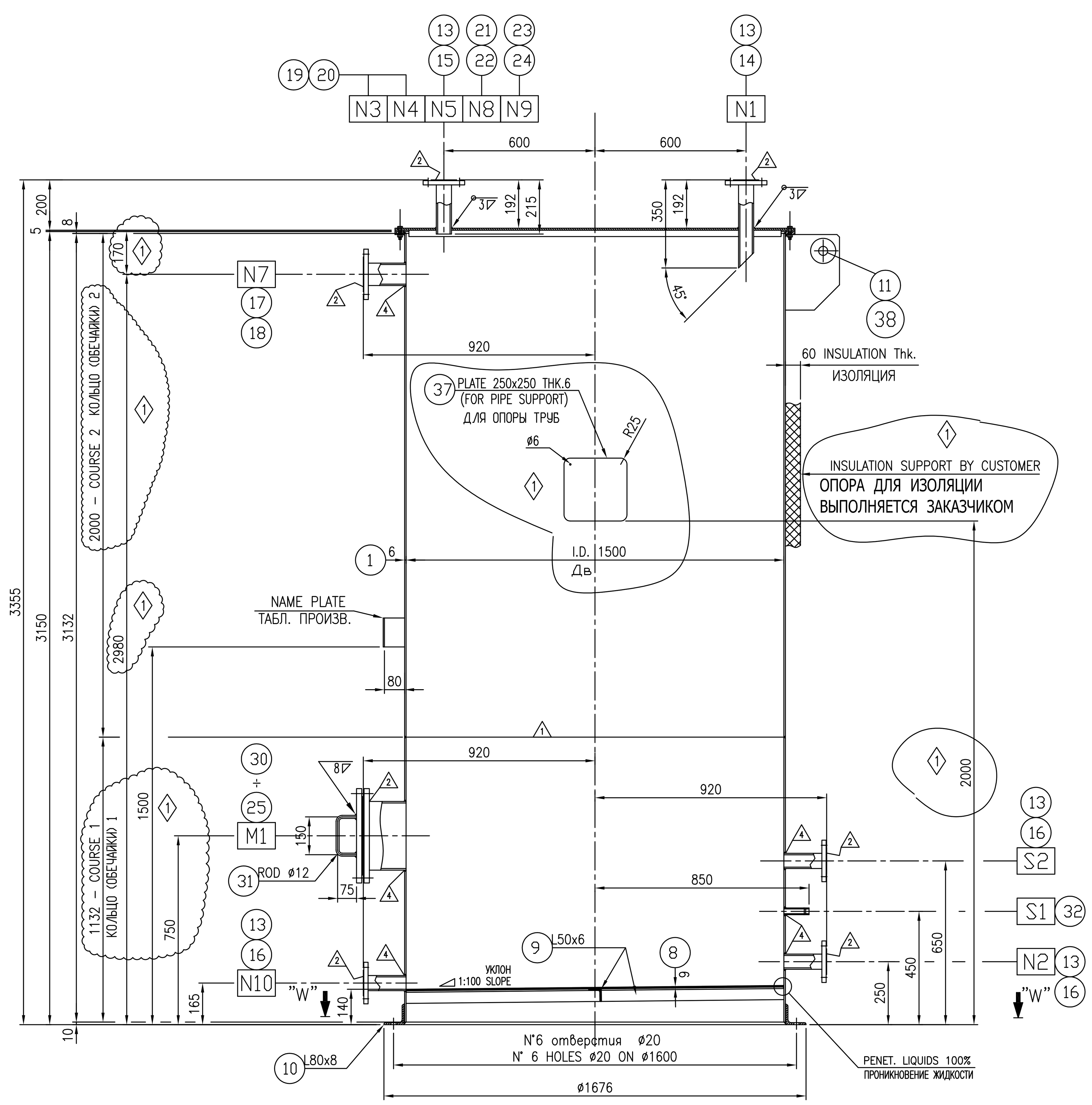

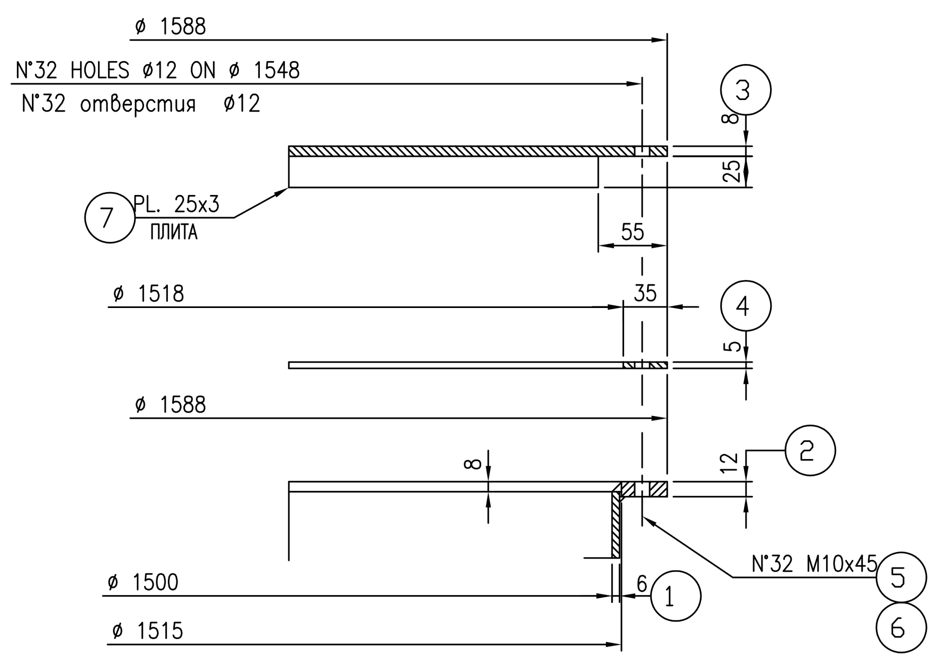

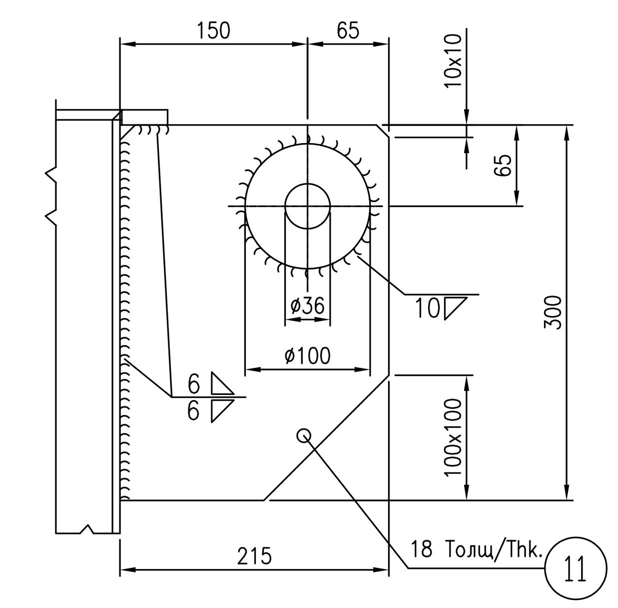

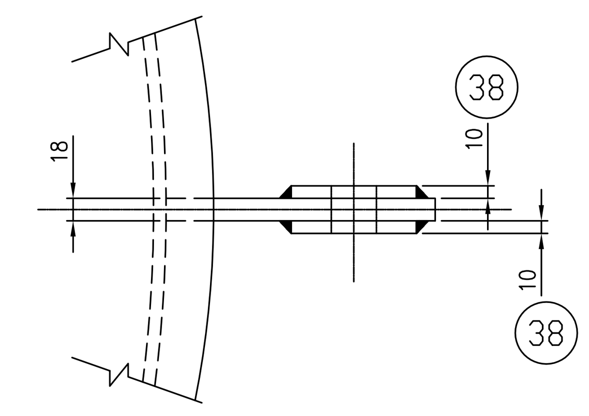

Монтажные проушины
LIFTING LUGS
N°3 PIECES AT 120°
N°3 шт. при 120°

SECTION "W–W"
СЕЧЕНИЕ "W–W"

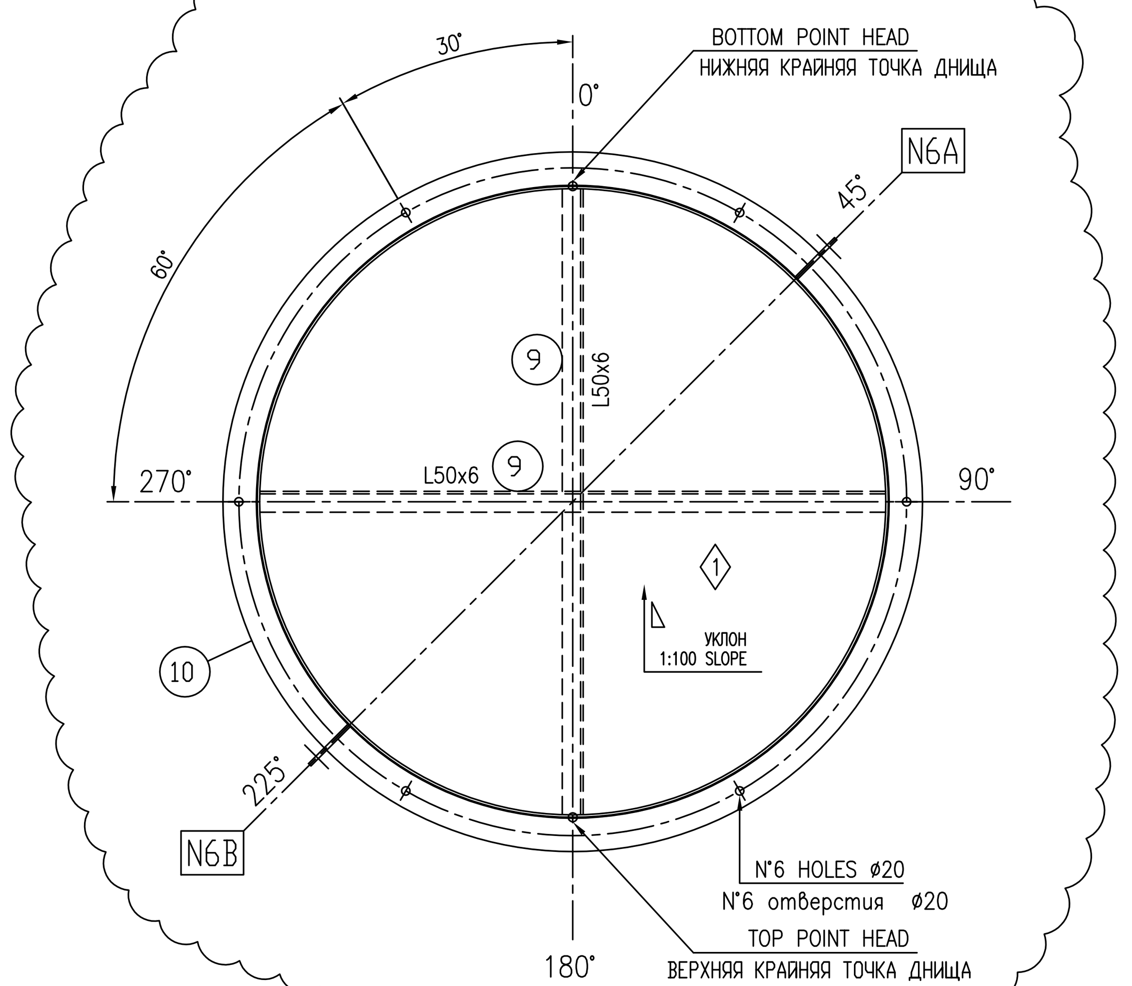

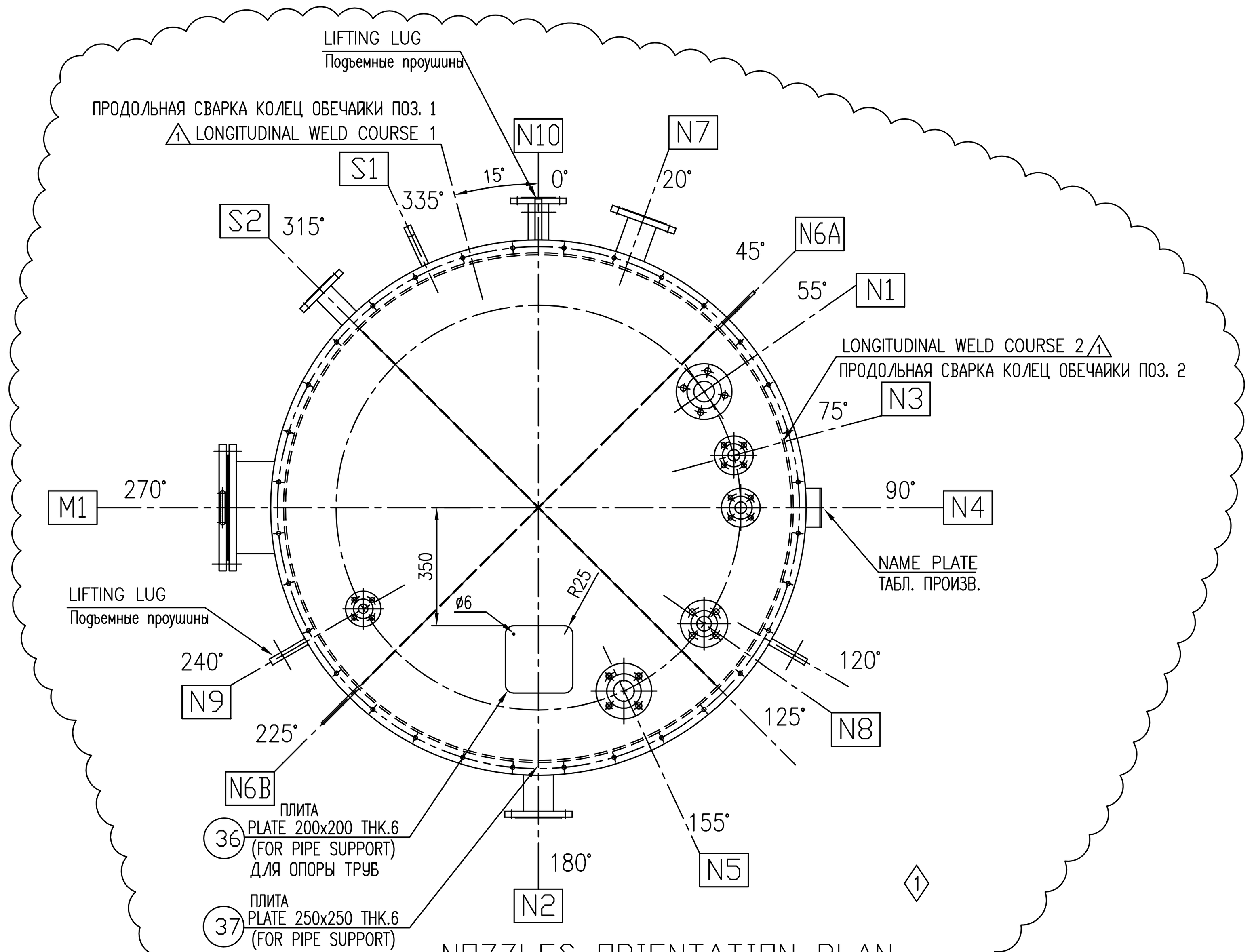

NOZZLES ORIENTATION PLAN

План ориентации патрубков

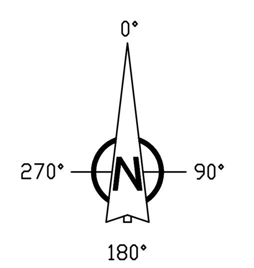

VIEW FROM TOP
ВИД СВЕРХУ

Деталь Зажимы заземления

GROUNDING CLIP DETAIL

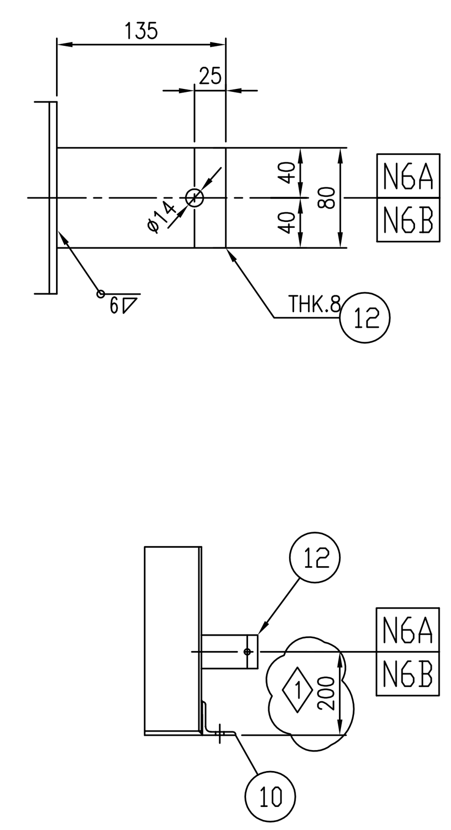

NAME PLATE

Паспортная табличка

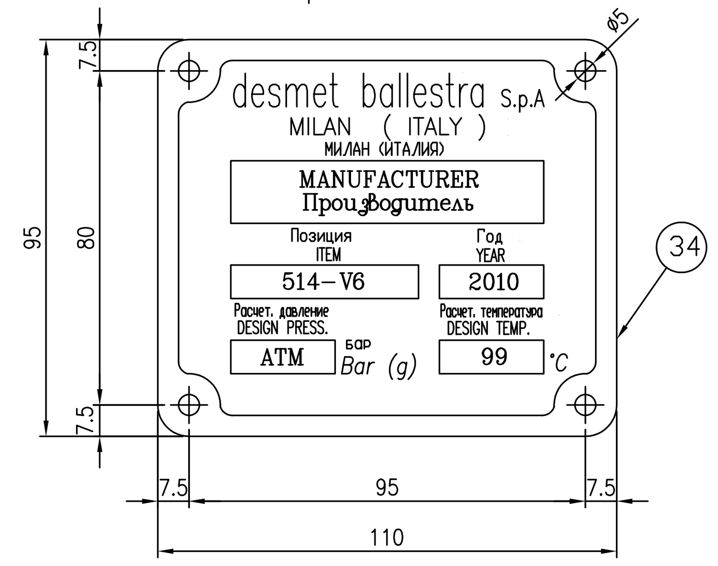

NAME PLATE HOLDER

ШТАТИВ ДЛЯ ПАСПОРТНОЙ ТАБЛИЧКИ

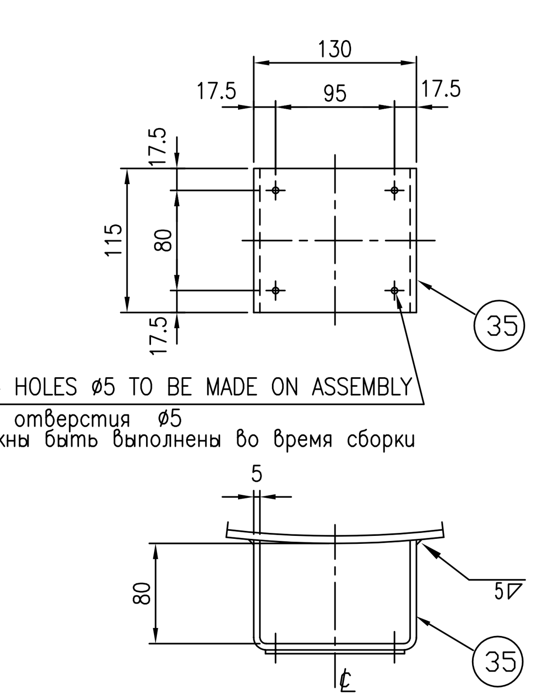

НАГРУЗКА НА ОСНОВАНИЕ / FOUNDATION LOADING

		РАБОЧ. НАГР. OPERATING	ВЕТРОВЫЕ НАГР. WIND	СЕЙСМИЧ. НАГР. EARTHQUAKE
M	KNxm	32	–	32
Q	KN	70	–	70
T	KN	21	–	21

Ветер/Сейсм.
WIND/SEISMIC

EARTHQUAKE STABILITY ACCORDING TO "SNIP II-7-81"
УСТОЙЧИВАСТЬ К ЗЕМЛЕТРЯСЕНИЮ, СОГЛАСНО "SNIP II-7-81"
Сейсмический балл / Seismic grade : VIII

WIND LOAD DESIGN CALCULATION : N/A (INDOOR)
ПРОЕКТНЫЙ РАСЧЕТ ВЕТРОВОЙ НАГРУЗКИ: НЕ ПРИМЕНЯЕТСЯ (ВНУТРИ ПОМЕЩЕНИЯ)

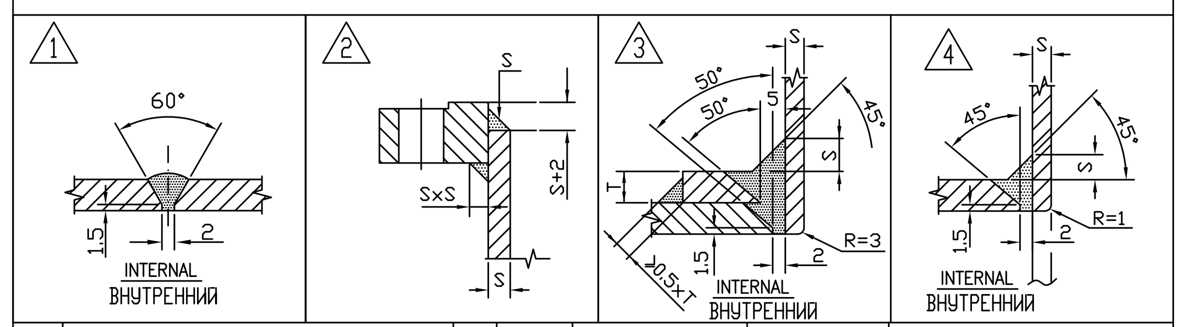

Поз. Posit.	Определение / Denomination			Шт. Pieces	Вес, кг Weight Kg.	Материал Material	Тип Type	Размеры Finished dimension
55								
54								
53								
52								
51								
50								
49								
48								
47								
46								
45								
44								
43								
42								
41								
40								
39								
38	LIFTING LUG	ПРОУШИНЫ		6	4	ASTM A 516 Gr.60	ПЛИТА/PLATE	10Толщ./Thk. См. Чрт./ SEE DWG
37	PLATE	ПЛИТА		1	3	ASTM A 516 Gr.60	ПЛИТА/PLATE	6Толщ./Thk. 250x250
36	PLATE	ПЛИТА		1	2	ASTM A 516 Gr.60	ПЛИТА/PLATE	6Толщ./Thk. 200x200
35	NAME PLATE HOLDER	ДЕРЖАТЕЛЬ ПАСП. ТАБЛ.		1	7	ASTM A 516 Gr.60	ST.50002.2	См. Чрт./ SEE DWG
34	NAME PLATE	ПАСП. ТАБЛ.		1	–	AISI 304	ST.50002.2	См. Чрт./ SEE DWG
33	COUPLING	МУФТА	"S1"	1	–	ASTM A 105	ANSI B1.20.1	DN 1/2" 3000# NPT F
32	NOZZLE	ТРУБА	"S1"	1	–	ASTM A 106 Gr.B	Трубопр./PIPE	ø26.7x3.91 Дл./Lg.81
31	HANDLE	РУЧКА		1	0.3	ASTM A 36	–/ROD	ø12 – AS DWG.
30	NUT	Гайки	"M1"	24+8	0.5	ASTM A 194 Gr.2H Оцинков. / GALVANIZED	–	M16
29	STUD BOLT	Стяжной стержень	"M1"	12+4	3	ASTM A 193 B7 Оцинков. / GALVANIZED	–	M16x130
28	GASKET	Прокладка	"M1"	1+1	–	SB-ATI-PV009 (TYPE C)	–	DN250 PN6 – THK.3 Толщ.
27	BLIND FLANGE	ФЛАНЕЦ	"M1"	1	18.5	ASTM A 105	EN 1092-1/05 B1	DN250 PN6
26	NOZZLE	ТРУБА	"M1"	1	7	ASTM A 106 Gr.B	ПЛИТА/PLATE	ø273x6.35 Дл./Lg.174
25	FLANGE	ФЛАНЕЦ	"M1"	1	10	ASTM A 105	EN 1092-1/01 B1	DN250 PN6
24	NOZZLE	ТРУБА	"N9"	1	0.5	ASTM A 106 Gr.B	Трубопр./PIPE	ø26.7x3.91 Дл./Lg.209
23	FLANGE	ФЛАНЕЦ	"N9"	1	1	ASTM A 105	EN 1092-1/01 B1	DN20 PN40
22	NOZZLE	ТРУБА	"N8"	1	1	ASTM A 106 Gr.B	Трубопр./PIPE	ø42.2x4.85 Дл./Lg.208
21	FLANGE	ФЛАНЕЦ	"N8"	1	1.8	ASTM A 105	EN 1092-1/01 B1	DN32 PN16
20	NOZZLE	ТРУБА	"N3–N4"	2	1.5	ASTM A 106 Gr.B	Трубопр./PIPE	ø33.4x4.55 Дл./Lg.208
19	FLANGE	ФЛАНЕЦ	"N3–N4"	2	2.2	ASTM A 105	EN 1092-1/01 B1	DN25 PN40 f
18	NOZZLE	ТРУБА	"N7"	1	2	ASTM A 106 Gr.B	Трубопр./PIPE	ø88.9x5.49 Дл./Lg.163.5
17	FLANGE	ФЛАНЕЦ	"N7"	1	4	ASTM A 105	EN 1092-1/01 B1	DN80 PN16
16	NOZZLE	ТРУБА	"N2–N10–S2"	3	4	ASTM A 106 Gr.B	Трубопр./PIPE	ø60.3x5.54 Дл./Lg.163
15	NOZZLE	ТРУБА	"N5"	1	1.5	ASTM A 106 Gr.B	Трубопр./PIPE	ø60.3x5.54 Дл./Lg.207
14	NOZZLE	ТРУБА	"N1"	1	2.5	ASTM A 106 Gr.B	Трубопр./PIPE	ø60.3x5.54 Дл./Lg.342
13	FLANGE	ФЛАНЕЦ	"N1–N2–N5–N10–S2"	5	14	ASTM A 105	EN 1092-1/01 B1	DN50 PN16
12	GROUNDING CLIP	Зажимы заземления		2	1.4	AISI 304	ПЛИТА/PLATE	150x80 Толщ./Thk.8
11	LIFTING LUG	ПЛИТА		3	18	ASTM A 516 Gr.60	ПЛИТА/PLATE	18 Толщ./Thk. См. Чрт./ SEE DWG
10	ANGLE	УГОЛ		1	48	ASTM A 36	–	L80x8 Lg.5014~
9	ANGLE	УГОЛ		2	14	ASTM A 36	–	L50x6 Lg.1501
8	BASE PLATE	ПЛИТА		1	83	ASTM A 516 Gr.60	ПЛИТА/PLATE	6 Толщ./Thk. ø1500
7	PLATE	ПЛИТА		2	2	ASTM A 516 Gr.60	ПЛИТА/PLATE	3 Толщ./Thk. 1478x25
6	NUT	Гайки		32+4	–	ASTM A 194 Gr.2H Оцинков. / GALVANIZED	–	M10
5	SCREW	Стяжной стержень		32+4	1	8G Оцинков./GALVANIZED	–	M10x45
4	GASKET	Прокладка		1+1	–	SB-ATI-PV009 (TYPE C)	–	5 Толщ./Thk. ø1588/1518
3	COVER	КРЫШКА		1	124	ASTM A 516 Gr.60	ПЛИТА/PLATE	8 Толщ./Thk. ø1588
2	FLANGE	ФЛАНЕЦ		1	17	ASTM A 516 Gr.60	ПЛИТА/PLATE	12 Толщ./Thk. ø1588/1515
1	SHELL	ОБЕЧАЙКА		1	698	ASTM A 516 Gr.60	ПЛИТА/PLATE	6 Толщ./Thk. 3132x4732

Редакция Revision	История редакций Revision History	Выполнил Drawn	Дата Data
1	Действительно для строительстваИзменено, где указано / ISSUED FOR CONSTRUCTION-REVISED WHERE INDICATED	SSS	30-07-10
0	ВЫПУЩЕНО ДЛЯ ТЕНДЕРА - ISSUED FOR BID	M.T.	31-05-10

Оригинал настоящего документа хранится в виде цифрового файла в базе данных. Процесс утверждения осуществляется в цифровом виде и подпись на документе не видна.
The master version of this document is stored as a digital file in a database. Approval process is digitally managed and no signature is visible on the document.

ОБЩИЕ ПРИМЕЧАНИЯ

1 – Допуски на толщину – по ТУ на материалы
2 – Структурные допуски – по заявке на материалы и MEC 512-171
3 – Все размеры даны в мм (если не указано иное)
4 – Отверстия фланцев не совпадают с главной осью емкости
5 – Усиливающие пластины всех компонентов должны иметь вентиляционное отверстие диаметром 1/8" b1.20.1 npt с заглушкой
6 – Все обработанные поверхности должны иметь легко снимаемое антикоррозийное покрытие
7 – Расстояние между сварками должно быть по ТУ MEC 512-171
8 – Отделка фланцевых поверхностей 3.2 ÷ 6.3 µm Ra
9 – Тесты и проверка по ТУ MEC 512-171 и BALLESTRA
10 – Радиографическое испытание –
11 – Тест на просачивание жидкостей согласно SPEC. MEC 512-174
12 – Окраска согласно SB-ATI-SP002(Cycle No2)
13 – Визуальный и размерный анализ согласно SB-COL-C0002
14 – –
–
16 – См. заказ на отделочную окраску
17 – Перед отгрузкой все патрубки должны быть защищены деревянным, металлическим или пластмассовым диском
18 – ЗАПЧАСТИ: N ° 1 ДОПОЛНИТЕЛЬНЫЙ НАБОР ПРОКЛАДОК и 10% (мин. 4) болтов для каждого типа (КАК УКАЗАНО В СПИСКЕ МАТЕРИАЛОВ)
19 – Фланцы, согласно UNI EN 1092-1:2007 (E)
Трубы из углеродистой стали, согласно ANSI B 16.10 и UNI 4991-68

GENERAL NOTES

1 – THICKNESS TOLERANCES ACCORDING TO MATERIALS SPECIFICATION
2 – CONSTRUCTION TOLERANCES ACCORDING TO SPEC. MEC 512.171
3 – ALL DIMENSIONS ARE IN mm (IF NOT OTHERWISE INDICATED)
4 – FLANGES HOLES STRADDLE TO MAIN AXIS OF VESSEL
5 – ALL COMPONENT REINFORCING PLATES MUST HAVE A 1/8" B1.20.1 NPT DIA. VENT HOLE WITH PLUG
6 – ALL MACHINED SURFACES MUST BE PROTECTED WITH EASILY REMOVABLE ANTIRUST
7 – DISTANCE BETWEEN WELDINGS MUST BE PER SPEC. MEC 512-171
8 – FLANGES FACES FINISHING 3.2 ÷ 6.3 µm Ra
9 – TESTING AND INSPECTION ACCORDING TO SPEC. MEC 512-171 AND BALLESTRA SPEC.
10 – X Ray CONTROL –
11 – PT TESTING ACCORDING TO SPEC. MEC 512-174
12 – PAINTING ACCORDING TO SB-ATI-SP002(Cycle No2)
13 – DV CONTROL ACCORDING TO SPEC. SB-COL-C0002
14 – –
–
16 – SEE ORDER FOR FINISHING PAINTING
17 – BEFORE SHIPPING ALL NOZZLES MUST BE PROTECTED WITH WOODEN OR METAL OR PLASTIC DISC
18 – SPARE PARTS: N°1 ADDITIONAL GASKETS SET & 10% (MIN. 4) OF BOLTS FOR EVERY TYPE (AS INDICATED ON BILL OF MATERIAL)
19 – FLANGES ACCORDING TO UNI EN 1092-1:2007 (E)
PIPES CARBON STEEL ACCORDING TO ANSI B 16.10 & UNI 4991-68

Вес / Weight					
Пустой Empty	kg.	~1100	Геометрическая емкость Geometric capacity	dm3	~5320
В работе Operating	kg.	~7000			
ПРИ НАПОЛНЕНИИ ВОДОЙ FULL OF WATER	kg.	~6500	Изоляция Insulation	mm	60

	Обечайка Shell	Трубы Tubes	Кожух Jacket
Проникающая жидкость Penetrating Liquid	ДА YES Only for botton head		
Магнитная дефектоскопия Magnaflux	НЕТ NO		
Рентген X ray	НЕТ NO		
Ультразвук Ultrasonic	НЕТ NO		
Теплообработка Heat traetment	–		
Квалификация сварщика Welders qualification	См. книгу SEE BOOK		
Процедура Procedure	См. книгу SEE BOOK		
Пятки Heels	НЕТ NO		
Класс Class	–		
Данные сварки Welding date	Обечайка Shell	Трубы Tubes	Кожух Jacket

		Обечайка Shell	Трубы Tubes	Кожух Jacket
Годовая коррозия Annual corrosion	mm	–		
Допуск на коррозию Corrosion allowance CS	mm	–		
Прочность соединения Joint efficiency		0.7		
Флюид и его удельный вес Fluid and specific gravity	1000 Kg/m3	КОНДЕНСАТ ПАРА STEAM CONDENSATE		
Миним. расчет. температура металла Minimum design metal temperature	°C	0		
Расчетная температура Design temperature	°C	99		
Рабочая температура Operating temperature	°C	65		
Давление гидравлического испытания Hydrostatic test pressure	Bar (g)	Наполнитель FILLING H2O		
Рабочее давление Design pressure	Bar (g)	ATM		
Рабочее давление Operating pressure	Bar (g)	ATM		
Расчетные данные Design data		Обечайка Shell	Трубы Tubes	Кожух Jacket
Контрольный орган/Заказчик Inspection Institute/Costumer		DESMET BALLESTRA S.p.A.		
Код Code		STD. BALLESTRA		

Поз. Item	Число N°	Ном. ø DN	Класс RATING	Тип Type	Назначение Service
N10	1	50	PN16	EN 1092-1/01-B1	Дренаж DRAIN
N9	1	20	PN40	EN 1092-1/01-B1	ВВОД SD SD INLET
N8	1	32	PN16	EN 1092-1/01-B1	ВВОД WP WP INLET
N7	1	80	PN16	EN 1092-1/01-B1	Перелив OVERFLOW
N6A/B	2	–	–	СМ. ЧЕРТЕЖ AS DWG.	ЗАЗЕМЛЕНИЕ GROUNDING
N5	1	50	PN16	EN 1092-1/01-B1	ВЕНТИЛЯЦИЯ VENT
N4	1	25	PN40	EN 1092-1/01-B1	ВВОД CB CB INLET
N3	1	25	PN40	EN 1092-1/01-B1	ВВОД WP WP INLET
N2	1	50	PN16	EN 1092-1/01-B1	ВЫВОД SD SD OUTLET
N1	1	50	PN16	EN 1092-1/01-B1	ВВОД SD SD INLET

Обечайка / Shell

Соединение / Connection

LOADS ON NOZZLES

		–	–	–
Q	N	–	–	–
T	N	–	–	–
MF	Nm	–	–	–

Поз. Item	Число N°	Ном. ø DN	Класс RATING	Тип Type	Назначение Service
M1	1	250	PN6	EN 1092-1/01-B1	ЛЮК ДЛЯ РУКИ HANDHOLE
S2	1	50	PN16	EN 1092-1/01-B1	СОЕДИНЕНИЕ TI TI CONNECTION
S1	1	1/2"	3000#	NPT	СОЕДИНЕНИЕ LT LT CONNECTION

Обечайка / Shell

Соединение / Connection

desmet ballestra	Desmet Ballestra s.p.a. MILANO - Italy / МИЛАН - Италия
Номер чертежа Drawing Nr.	7E43-30-017-1
Номер заказчика Customer Nr.	-
Задание Job	7E43
Установка Plant	ПРОИЗВ-ВО СЕРНОЙ К-ТЫ SULFURIC ACID PRODUCTION
Заголовок Title	КОНДЕНСАТНАЯ ЕМКОСТЬ BLOW-DOWN RECOVERY TANK
Лист Sheet	1 / 1
Масштаб Scala	1:15
Поз. Item	514V6
Ссылочный чертеж Reference DWG.	-

Мы сохраняем за собой законное право собственности на данный чертеж и запрещаем даже частичное воспроизведение и ознакомление с ним третьими сторонами без нашего письменного разрешения.
We reserve the ownership under the law of this drawing with prohibition of even partial reproduction and to make it known it third persons without our written authorization.